Pflanz-Homelift

Treppenlifte & Lifttechnik

KURVENLIFT FLOW 2 [gebraucht]

thyssenkrupp

DEUTSCHLANDS GÜNSTIGSTER KURVENTREPPENLIFTANBIETER

Pflanz-Homelift

www.pflanz-homelift.de

FLOW 2

EIN TREPPENLIFT FÜR GERADE UND KURVIGE TREPPEN

Beim preisgekrönten Treppenlift Flow2 kann man tatsächlich von einem der weltweit führenden Treppenlifte sprechen. Der Flow2 ist mit ausgeklügelter Technologie ausgestattet und lässt sich an beinahe jeder Treppe montieren.

Wenn Sie den Flow2 Treppenlift wählen, stellen Sie die beste Lösung für Ihre Treppe sicher. Mit einer einzigen diskreten Schiene kann dieser Treppenlift maßgefertigt und an jede Treppe angepasst werden.

Der Flow2 kann über mehrere Etagen, mit einer Reihe von Kurven und bis zu 34m Gesamtschienenlänge nach Maß angepasst und installiert werden.

thyssenkrupp

KOMFORT FÜR SIE

Entworfen in Ihrem Sinne, hat der Flow2 einen ergonomisch geformten Sitz, der Ihnen eine angenehme und bequeme Fahrt bietet.

SICHERHEIT

Ihre Sicherheit ist von größter Bedeutung für uns. Der Flow2 Treppenlift ist nach Maschinenrichtlinien 2006/42/EG und EN 81-40 zertifiziert. Der Sitz ist in der Höhe verstellbar, so dass Sie am oberen und unteren Treppenabsatz sicher Ein- und Aussteigen können. Während der Fahrt bieten Ihnen der Sicherheitsgurt und die optionalen gebogenen Armlehnen Sicherheit auf dem Treppenlift.

Wenn der Flow2 während der Fahrt auf ein Hindernis trifft, wird er sicher zum Stillstand kommen. Der Treppenlift ist batteriebetrieben, was bedeutet, dass Sie ihn auch während eines Stromausfalls nutzen können.

KOMPAKT UND DISKRET

Wenn der Flow2 nicht in Gebrauch ist, kann er auf jeder Stufe auf nur 340 mm weggeklappt werden, um anderen Treppennutzern Platz zu gewähren. Der Flow2 hat eine einzige dezente Schiene, die eng an Ihrer Treppe anliegt und auf beiden Seiten der Treppe angebracht werden kann.

BEDIENUNG

Über Fernbedienungen Unten sowie Oben des Treppenhauses kann Ihr Lift geholt oder bei Nichtbenutzung zur Parkposition geschickt werden.

Den **Flow 2** bieten wir ausschließlich als **gebrauchten Treppenlift** an. Aus diesem Grund sind nicht immer alle Varianten verfügbar. Um Ihnen den optimalen Service zu bieten rufen Sie uns an oder schreiben Sie uns. So können wir Ihnen umgehend mitteilen ob der von Ihnen gewünschte Lifter verfügbar ist.

FARBAUSWAHL

Vinyl

Rot

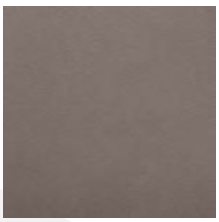
Grau

Kastanienbraun

Sisal

Stoff

Dunkelbraun

Beige

Rot

FLOW 2

SCHIENEN-OPTIONEN

Standard Steilfahrt

Das Standard-Schienenende ist die perfekte Lösung, wenn es am unteren Ende der Treppe ein Hindernis gibt, wie beispielsweise eine Tür. Das Schienenende erfordert nur 175 mm Platz vor der untersten Stufe.

Vertikaler „Kurzstart“

Wenn der Platz am unteren Ende noch begrenzter ist, kann der 'Kurzstart' angebracht werden, der nur 100 mm Platz vor der untersten Stufe benötigt.

Horizontaler Auslauf

Haben Sie am unteren Ende der Treppe etwas Platz, kann der Lift etwas entfernt vom Treppenende geparkt werden.

Parkkurve

Ermöglicht den Lift abseits der Treppe zu parken.

> Wir möchten Ihnen in Ihrem Zuhause die Mobilität ermöglichen, die Sie sich wünschen.

VORTEILE EINES GEBRAUCHTEN LIFTES

Der Vorteil bei einem gebrauchten Treppenlift ist in erster Linie der Preis. Der kann bis zu 50% unter dem Neupreis liegen. Sollten sie einen Kurventreppenlift benötigen dann deckt der Treppenlift-Zuschuss der Pflegekasse (je nach Pflegegrad) schon einen großen Teil der Kosten ab.

Noch ein Vorteil ist die Nachhaltigkeit. Es muss ressourcenschonend kein neuer Lift hergestellt werden, die Qualität erlaubt bedenkenlos den erneuten Einbau.

Alle unsere gebrauchten Treppenlifte werden in unserer Werkstatt eingehend geprüft, generalüberholt und getestet. Dabei werden alle Teile gründlich gereinigt und sämtliche Verschleißteile durch die Originalbauteile ausgetauscht z.B. auch neue Akkus. Erst nach einem positiven Rundum- und Belastungs-Check werden sie von unserem Werkstatt-Meister für einen Einbau freigegeben.

FAIRE UND TRANSPARENTE PREISE

Wir von Pflanz-Homelift verzichten auf grenzwertige Methoden und auf provisionsabhängige Beratung. Wir möchten Sie ehrlich und fair beraten und Ihnen den bestmöglichen Service und Preis für einen Treppenlift anbieten.

Dieser Treppenlift ist unabhängig geprüft und entspricht:

- BS EN 81-40:2008 – Europäischer Sicherheitsstandard „Bestimmungen für Treppenlifte“
- CE-Zeichen – Access Treppenlifte entsprechen den Anforderungen der geltenden europäischen Direktive(n)
- ISO 9386-2:2000 - Weltweiter Standard für Treppenlifte

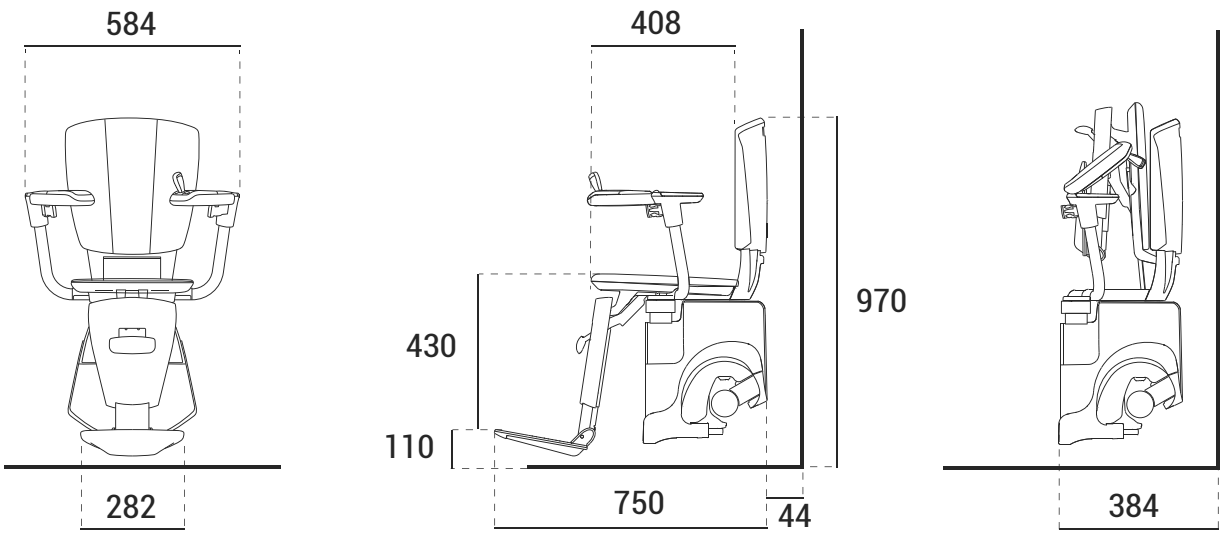

TECHNISCHE DETAILS

Geschwindigkeit	150mm/s
Antriebsart	Zahnstangenantrieb
Stromversorgung	24V Gleichstrom (Akku)
Tragfähigkeit	125Kg
Schiene	Einrohr-Schienensystem
Netzanschluss	50-60Hz; 100-240 V Wechselstrom
Bedienung	Joysticksteuerung
Automatischer Stopp	Ja
Sicherheitsgurt	Ja
Fußauflage	Ja

Liebe Kundinnen und Kunden,

Pflanz-Homelift ist ein kleines aber hochmotiviertes Familienunternehmen, das sich auf Treppenlifte und Lifttechnik spezialisiert hat. Wir haben einen langen Weg hinter uns und wissen daher gut, wie wir Sie mit hochwertigen und dennoch bezahlbaren Produkten begeistern können. Wir bieten all dies kombiniert mit gutem Kundenservice und freundlichem Support. Wir haben nicht nur günstige Preise, sondern garantieren dazu trotzdem beste Qualität.

Wir haben als kleines Unternehmen im Jahre 1995 begonnen. Unser Ziel hat sich seitdem nicht geändert: Wir möchten unseren Kunden Mobilität bieten, die sie glücklich macht – und das zu attraktiven Preisen.

Unsere Kunden haben oberste Priorität für uns. Wir arbeiten hart daran, langfristige und vertrauensvolle Beziehungen zu unseren Kunden aufzubauen.

Mit besten Grüßen

Mario & Julia Pflanz

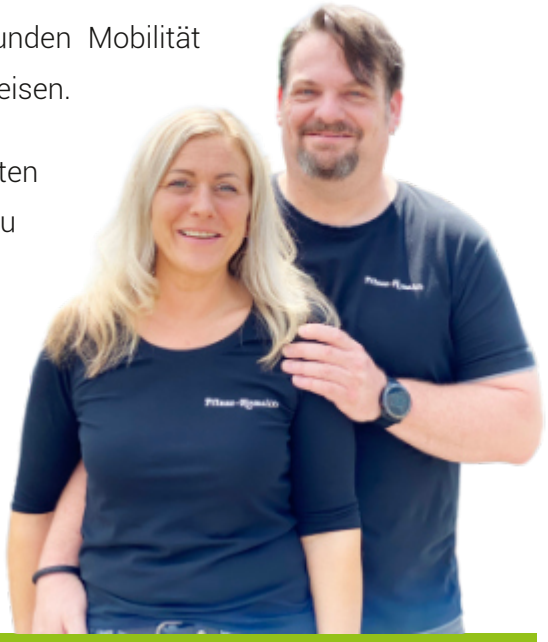

> Unsere speziell geschulten Techniker bieten Ihnen den bestmöglichen Service bei Einbau, Wartung oder Reparatur.

Pflanz-Homelift
Treppenlifte & Lifttechnik

Schwarzenborner Straße 19
34626 Neukirchen (Knüll)
Deutschland

+49 (0)66 94 70 50
+49 (0)66 94 91 06 93
+49 (0)172 57 28 87 6
info@pflanz-homelift.de
www.pflanz-homelift.de

über 25 JAHRE SERVICE & QUALITÄT